TOUREA®
CLIMATE

Asiento con
Climatización Activa

GRAMMER
NUTRISET

FICHA TÉCNICA
TOUREA® CLIMATE

El Tourea Climate permite al conductor controlar la temperatura de su ambiente de conducción. En días calurosos, la humedad corporal se elimina y el asiento continúa fresco gracias al sistema de climatización activo. En días fríos, el usuario puede utilizar la calefacción del asiento para subir la temperatura.

	Tourea® Climate
Suspensión Neumática	●
Tapizado	●
Active Climate System	●
Apoyacabezas integrado	●
Mandos a la derecha	●
Mandos a la izquierda	●
Ancho guías 230 mm (giro 280 mm)	●
Regulación de altura	100 mm
Recorrido de suspensión	80 mm
Recorrido de guías	200 mm
Ángulo de respaldo regulable	●
Regulación inclinación culera	●
Regulación profundidad culera	●

	Tourea® Climate
Amortiguador regulable	●
Soporte lumbar neumático	●
Contorno lateral respaldo neumático	●

	Refencias Tourea Climate
Descarga rápida (mandos derecha)	**1179084**
Giro 50º der. + 90º izq. (mandos izquierda)	**1179080**
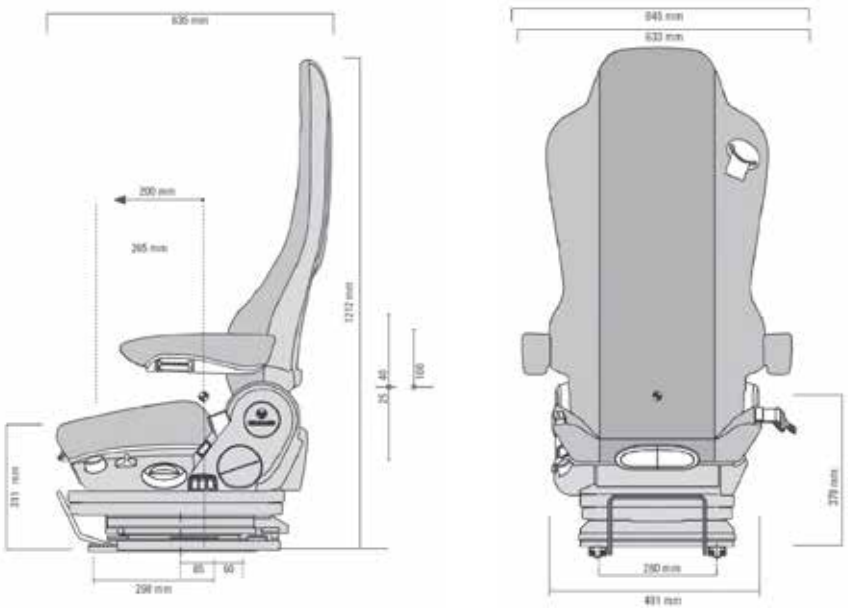
Medidas (dimensiones de instalación)